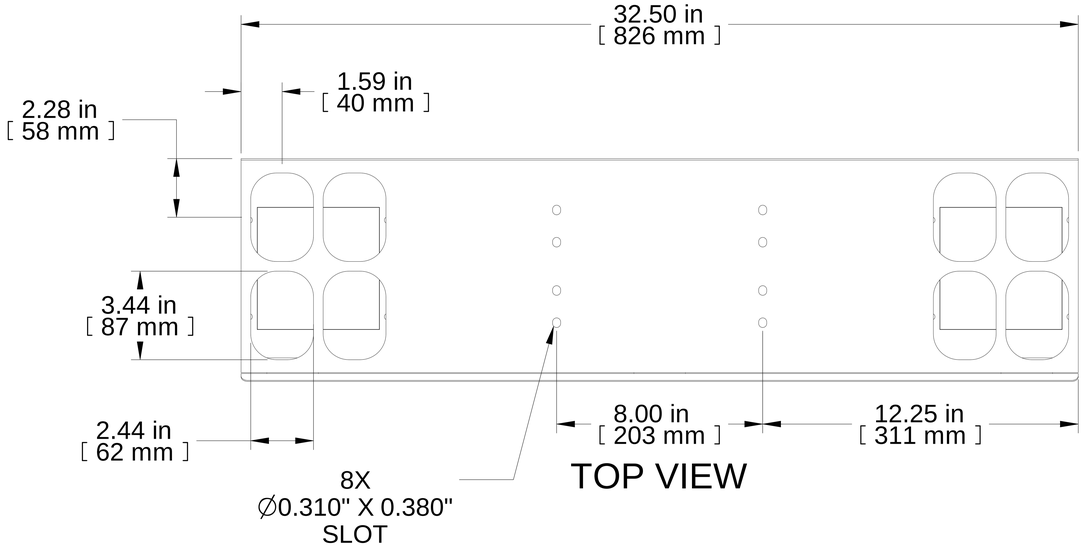

TOP VIEW

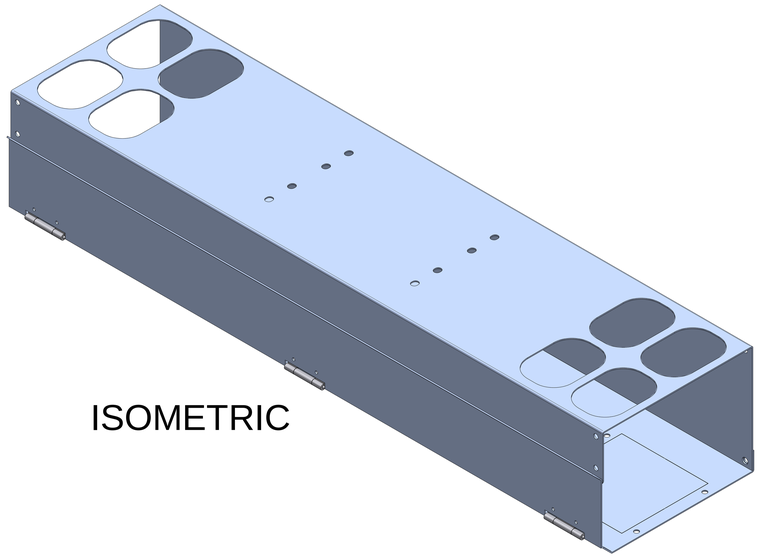

ISOMETRIC

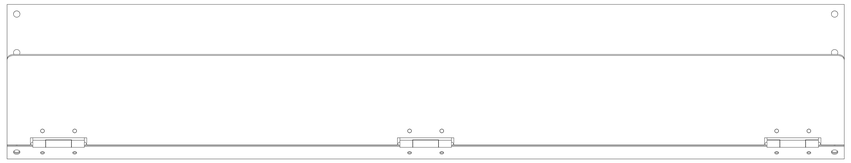

FRONT VIEW

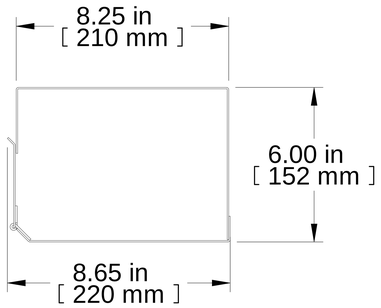

R.S. VIEW

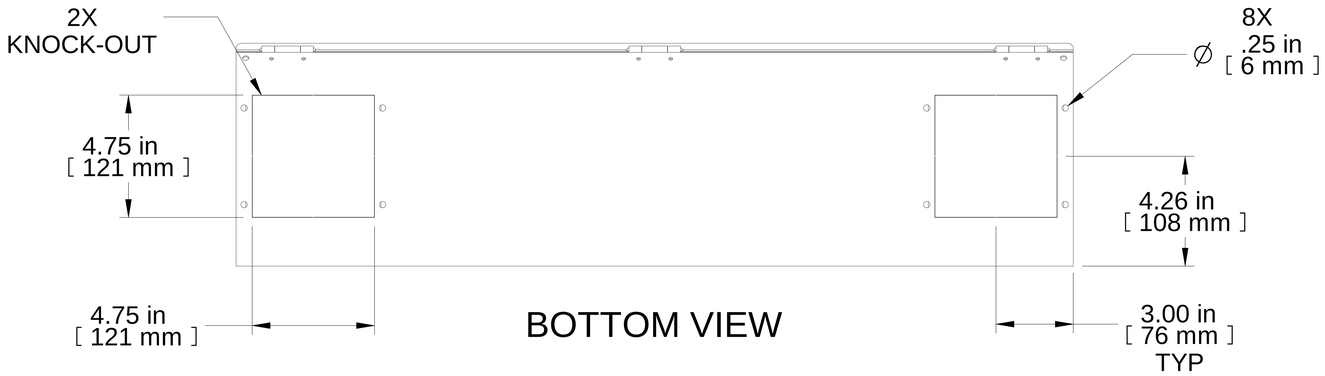

BOTTOM VIEW

PART NUMBERS	
RR19TMD	PAINTED TEXTURED BLACK
NOTES	
See Hammond Website for More Information	
Français	
Pour tous les détails sur nos produits, svp veuillez consulter notre site www.hammondmfg.com	

Data subject to change without notice. Isometric drawing not to scale.
Les données sont sujettes à changement sans préavis.

HAMMOND MANUFACTURING®

www.hammondmfg.com

PART NO. **RR19TMD**