THIS DRAWING IS UNPUBLISHED.
VERTRAULICHE UNVEROEFFENTLICHTE ZEICHNUNG
© COPYRIGHT 1997 BY AMP INCORPORATED. ALL RIGHTS RESERVED.
ALLE RECHTE VORBEHALTEN

RELEASED FOR PUBLICATION ,1997
FREI FUER VEROEFFENTLICHUNG

MATED WITH:
PASSEND ZU:
HD.25

LOC	DIST
A1	-

PROJEKT NR.: -

REVISIONS
AENDERUNGEN

P	LTR	DESCRIPTION BESCHREIBUNG	DATE	DWN	APVD
	A1	neu gezeichnet Eg00-1892-01	25.06.01	SR	SM

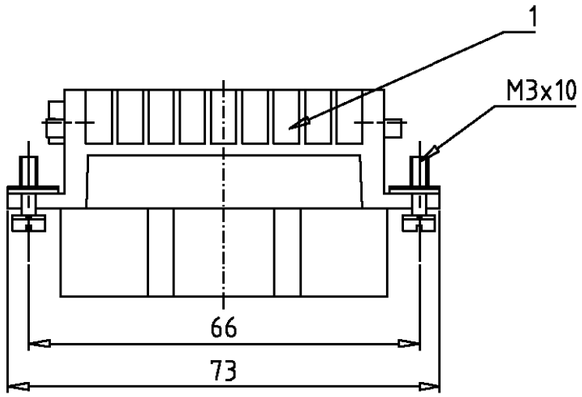

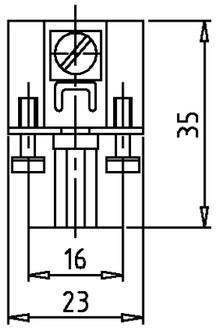

Montagehinweis
Assembling instruction

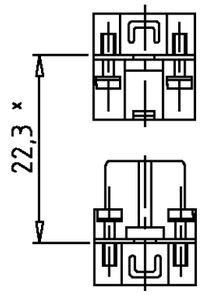

* Abstand für sichere Kontaktgabe max: 24 mm

Kontaktanordnung
Contact arrangement

Ansicht Anschlußseite
view from termination side

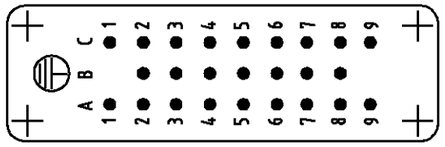

Notes:

1. Material: insert, PC
   UL-File Nr.: E101788(R)
2. Finish: zinc plated
   contact: Ag, Au

Bemerkungen:

1. Material: Einsatz: PC
   UL-File Nr.: E101788(R)
2. Oberfläche: verzinkt
   Kontakte: Ag, Au

Montageausschnitt
Panel cut-out for contact insert

bei Verwendung ohne Gehäuse
when used without housing

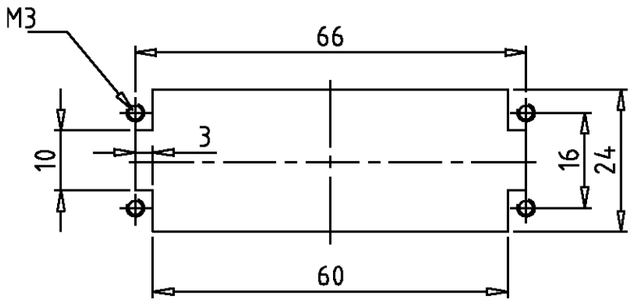

2-3	DESCRIPTION / BENENNUNG	MATERIAL	COLOR / FARBE	ITEM NO. POS.	REMARKS / BEMERKUNGEN
1	Buchseneinsatz HD.25. Crimp	1	hellbeige	1	

HD.25.Bu.C

ORDERING TEXT / BESTELLTEXT

THIS DRAWING IS A CONTROLLED DOCUMENT FOR AMP INCORPORATED. IT IS SUBJECT TO CHANGE AND THE CONTROLLING ENGINEERING ORGANIZATION SHOULD BE CONTACTED FOR THE LATEST REVISION. DIESES ZEICHNUNGSDOKUMENT WIRD DURCH AMP INCORPORATED KONTROLLIERT. AENDERUNGEN, DIE DEM TECHNISCHEN FORTSCHRITT DIENEN, SIND VORBEHALTEN. DEN JEWEILS LETZTGUELTIGEN AENDERUNGSSTAND ERFAHREN SIE AUF ANFRAGE.

DIMENSIONS:
DIMENSIONEN:
mm

TOLERANCES UNLESS OTHERWISE SPECIFIED:
ALLGEMEINTOLERANZEN
n. ISO 8015
n. ISO 2768 - mH -E
n. DIN 16901 - 140
0 PLC #-
1 PLC #-
2 PLC #-
3 PLC #-
ANGLES /WINKEL #-

MATERIAL 1

FINISH /OBERFLAECHE/FARBE 2

DWN	Schneider	25.06.01
CHK	Schweiger	25.06.01
APVD	-	-
PRODUCT SPEC PRODUKTSPEZ.	-	
APPLICATION SPEC VERARBEITUNGSSPEZ.	-	
WEIGHT GEWICHT		

AMP
HTS Elektrotechnik
53819 Neunkirchen, Germany

NAME
Female insert HD.25
Buchseneinsatz HD.25

SIZE	CAGE CODE	DRAWING NO ZEICHNUNGS-NR.	RESTRICTED TO NUR FUER
A3	00779	C-1103011	-

CUSTOMER DRAWING /KUNDENZEICHNUNG

MASSSTAB	BLATT	OF VON	REV
1:1	1	1	A1

AMP 1470-19 REV 27JUN96

This is a TRANSLATED file from Computervision, Inc., Medusa Revision 12.2.5T