Verw. für: D-SUB HD

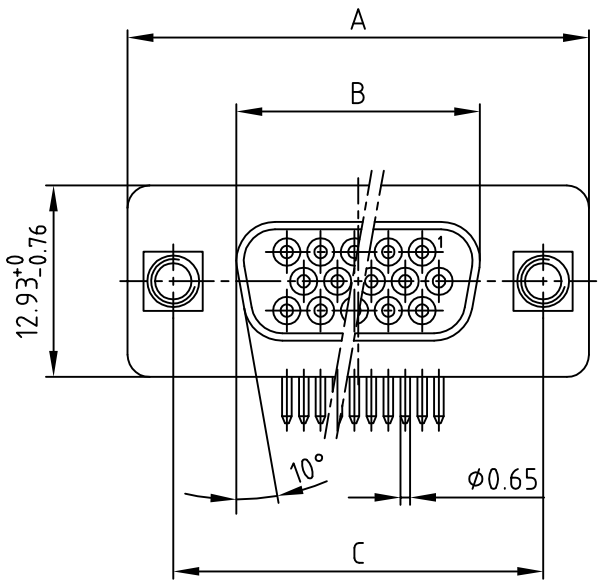

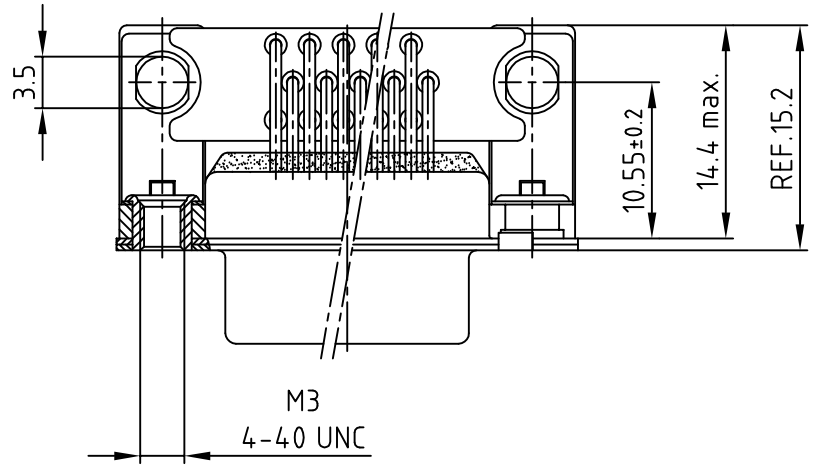

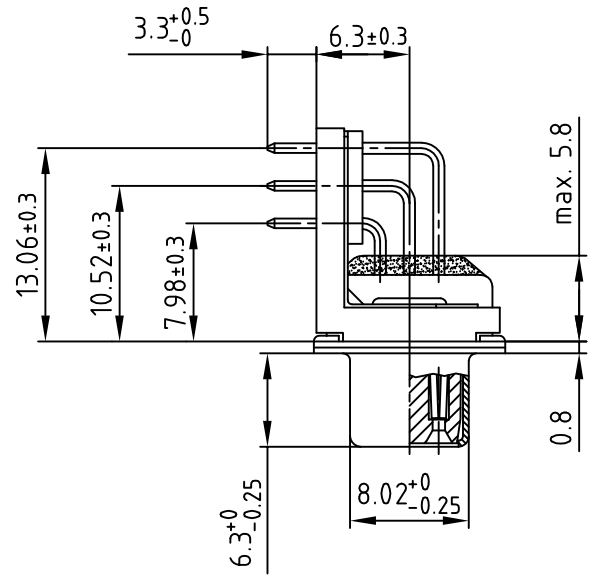

Polzahl No. of pos.	A -0.76	B -0.25	C
15	31.19	16.46	25.00 +0.12 −0.13
26	39.52	24.79	33.30 +0.15 −0.1
44	53.42	38.50	47.04 ±0.13
62	69.70	54.96	63.50 ±0.13

Diese Zeichnung darf ohne unsere ausdrückliche, schriftliche Genehmigung weder vervielfältigt noch dritten Personen ausgehändigt werden. Eigentums- und Urheberrecht vorbehalten

CAD-Unterlage nicht manuell ändern

Zust.	Änderung	Datum	Name
b	überarbeitet	13.04.2004	Schmidt

Allgem.Tol.

	DATUM	NAME
1996		
Gez.	06.08.	Barcinski
Gepr.	09.08.	Mickenbecker
Norm		
Z-Alt		

Maßstab: 2:1

Material:

Benennung:

D-Filter HD Buchse 90°

Massewinkel / Innengewinde / Zentrierplatte

0.314inch BWK 15-62pol. Katalogzeichnung

Zeichn.Nr: KAT1IQ4A

CAD/ REL.14

DIN-A 3

Bl: 1/1

Artikel Nr: