Alle Rechte vorbehalten/ *All rights reserved*

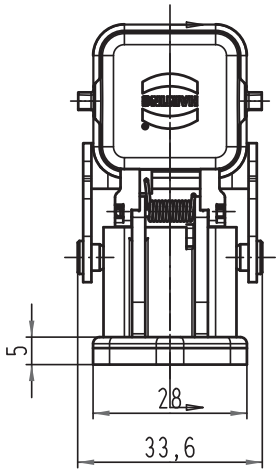

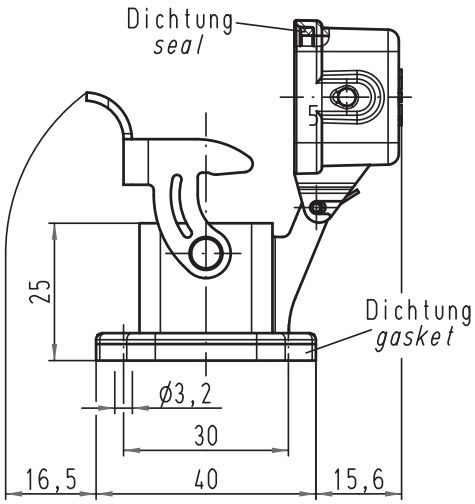

Montageausschnitt
panel cut out

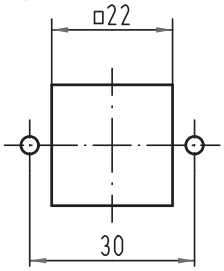

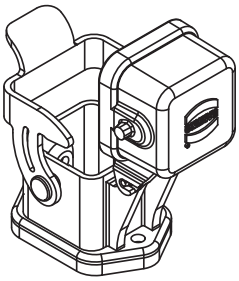

Kappe mit Dichtung/*cover with seal*

All Dimensions in mm Original Size DIN A 4			Techn. Character.				Nicht tolerierte Maße/*Free size tolerances*
				Dat.	Name	Maßstab/*Scale*	Han 3M-agg-QB-K
			Detail.	13.03.09	Bor	1:1	Anbaugehäuse
			Insp.		Sch		*housing bulkhead mounting*
C	24.02.11	gru	Stand.				
B	10.09.10	ML	HARTING Electric GmbH & Co. KG				TB 09 37 003 0306
A			D-32339 Espelkamp				Blatt/*page*
Mod.	Dat.	Name					Sub. TB 09 37 003 0306 v. 19.09.08